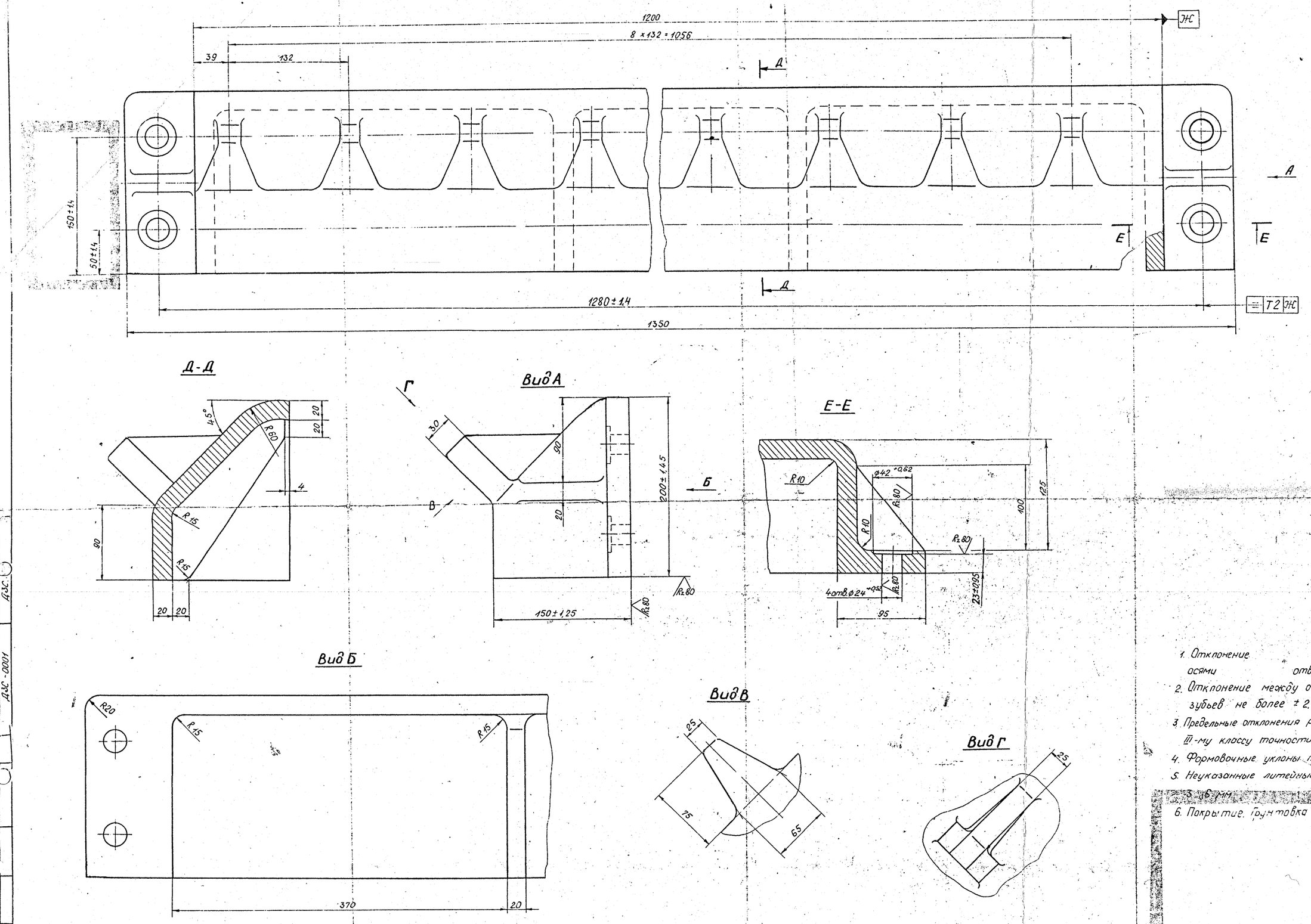

1. Отклонение по диагонали между осями отв. не более ± 2 мм.
2. Отклонение между осями двух любых зубьев не более ± 2,5 мм.
3. Предельные отклонения размеров отливки по III-му классу точности ГОСТ 2009-55.
4. Формовочные уклоны по ГОСТ 3212-80.
5. Неуказанные литейные радиусы скругления 3...6 мм.
6. Покрытие. Грунтовка ГФ0119 ГОСТ 23343-78

Изм.	Кол.	№ докум.	Подпись	Дата	ДЗС. 002		96
Разраб.		Курусон		11.10.80	Очиститель t=132	Лит. Б	Масса 100	Масшт. 1:2
Провер.		Кротов		10.10.80		Лист	Листов 1
Т. контр.		Кулль					
Н-к ПКБ		Шевляков		11.80	35Л-II ГОСТ 977-75	ПКБ ПО „Эстонслонец"	
Н. контр.		Талялюева					
Утв.		Шевляков		11.80			

Формат А1

Инв. № подл. 1-1162 | Подписи и дата 16.5.83 | Взам. инв. № | № дубл. | Подпись и дата | Справ. № ДЗС-0001 | Перв. примен. ДЗС